リッド付サーモタンブラー380ml(セラミックコーティング)

タンブラーなどテーパーになってる商品は、下すぼみにデザインが印刷されます。

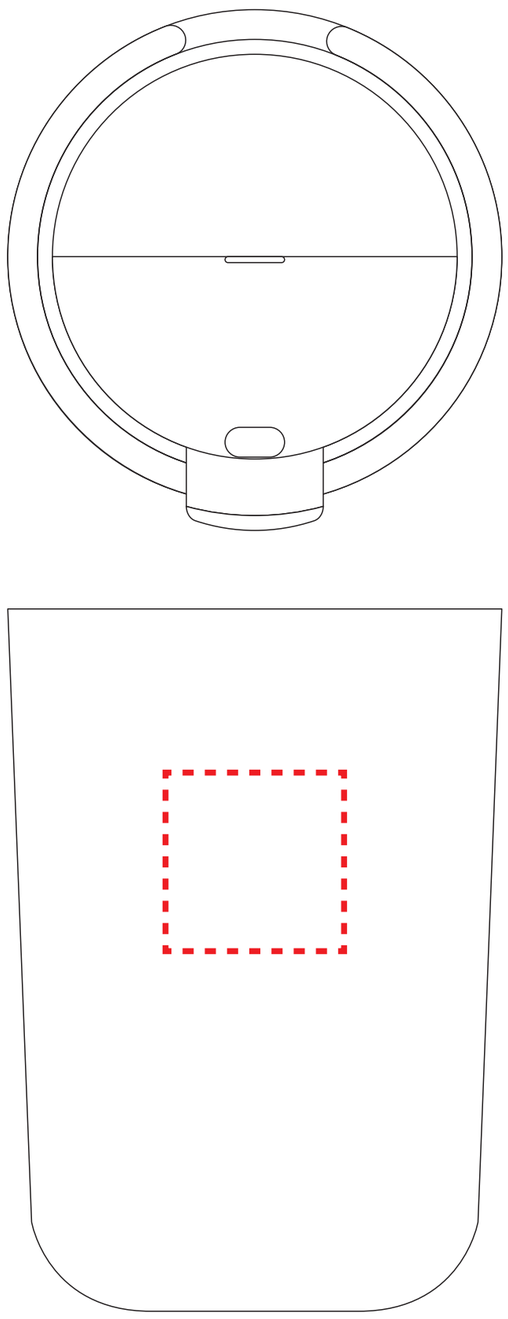

側面：30×30mm

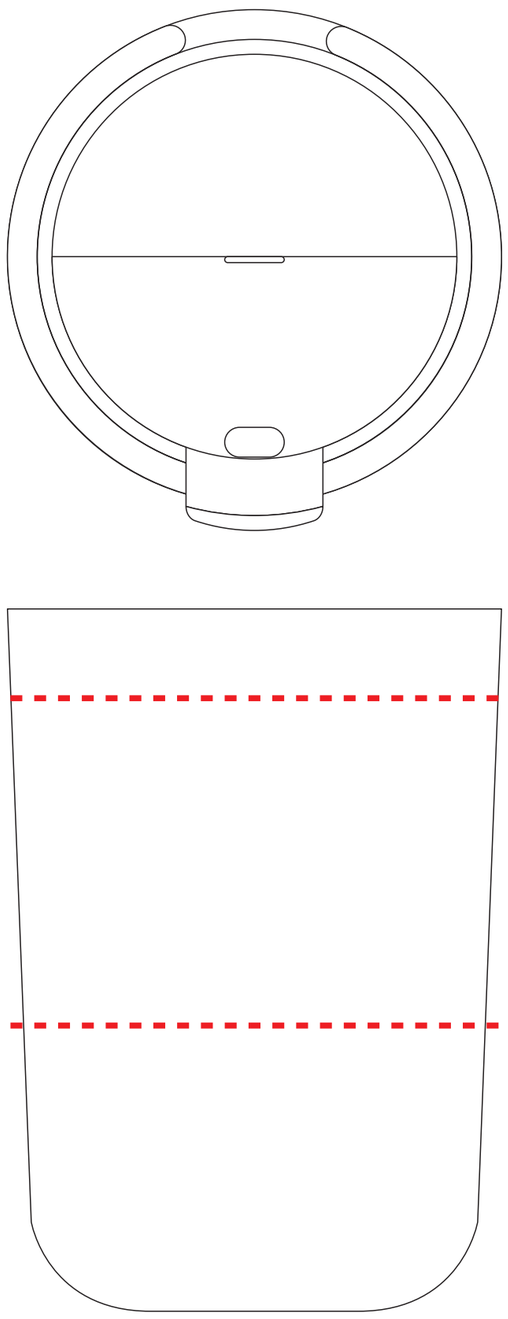

側面(ワイド)：W240×H55mm

※白版必須

カラーワイドの注意点

●タンブラーなどテーパーになってる商品は、下すぼみにデザインが印刷されます。
●フタの位置をデザインに合わせることはできません。
●デザインの端と端は、うまくつながらない場合がございますので、柄合わせのデザインはお控え下さい。
●画像に白の背景が入っている場合は、透明の抜きに調整して下さい。
●版ズレ回避のため、白版をやや小さく設定します。（0.1mm内側に逃がす）
●版ズレを回避できない細く細い線などは、白引きを引けません。
●デザイン・色味によって、輪郭のフチの色の仕上がりが若干変化する場合があります。

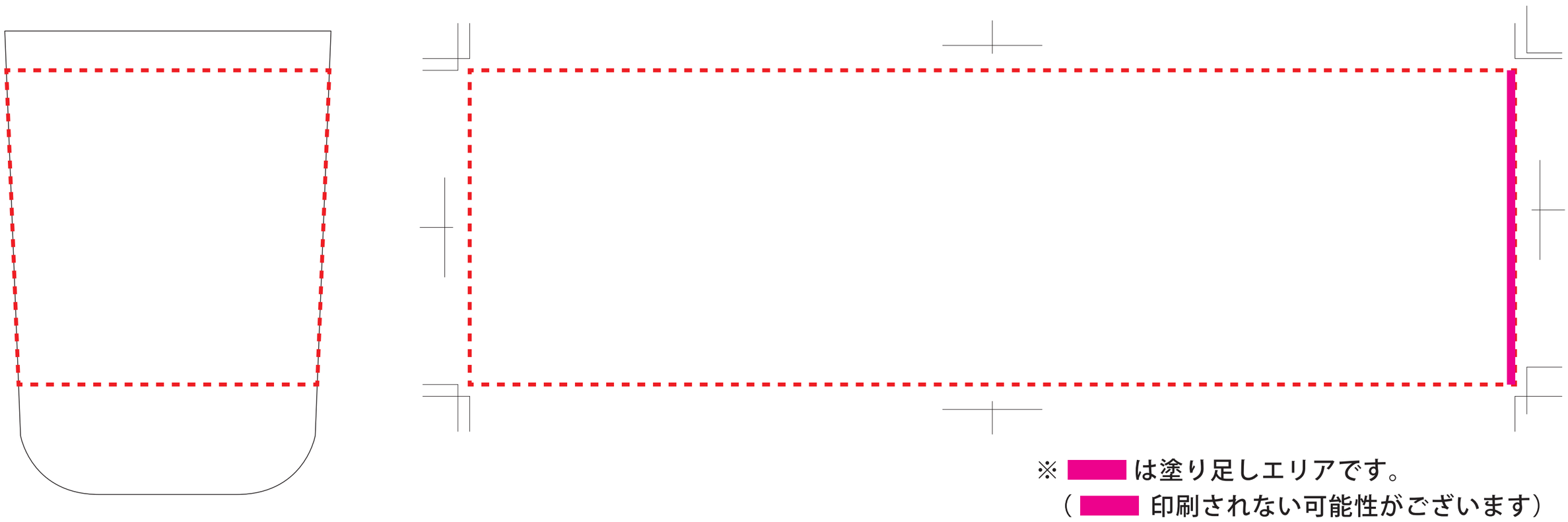

※ ■ は塗り足しエリアです。
（ ■ 印刷されない可能性がございます）

側面(カラーワイド)：W266(塗り足し2mm含む)×H80mm