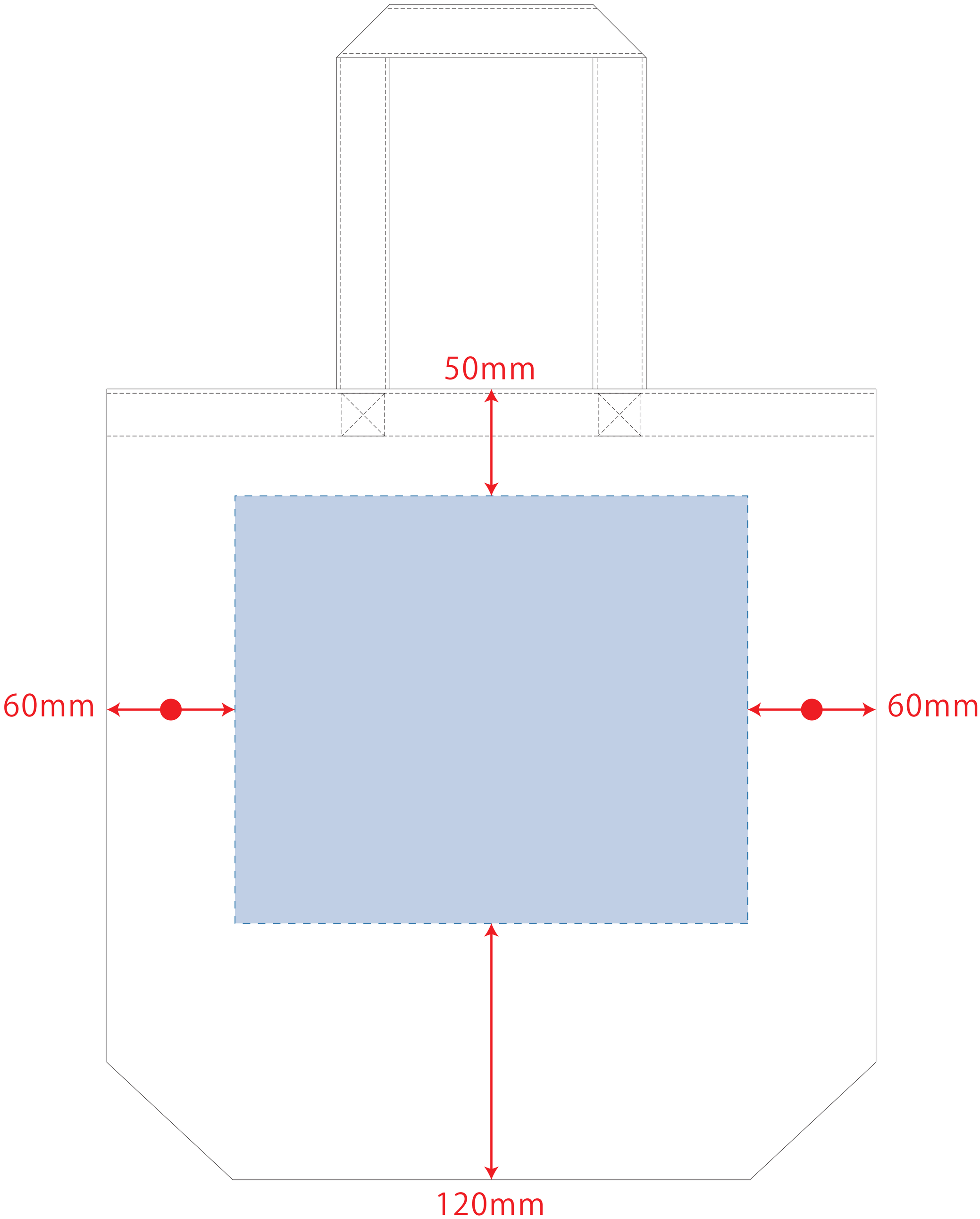キャンバストート（M）
印刷範囲：W240×H200mm