# コンパクトケース付箋

印刷範囲：表面：W51×H50mm、裏面：W51×H48mm

表面

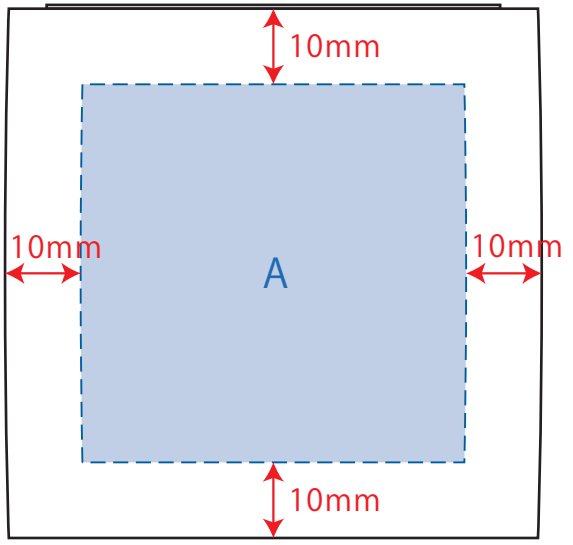


OPEN

裏面

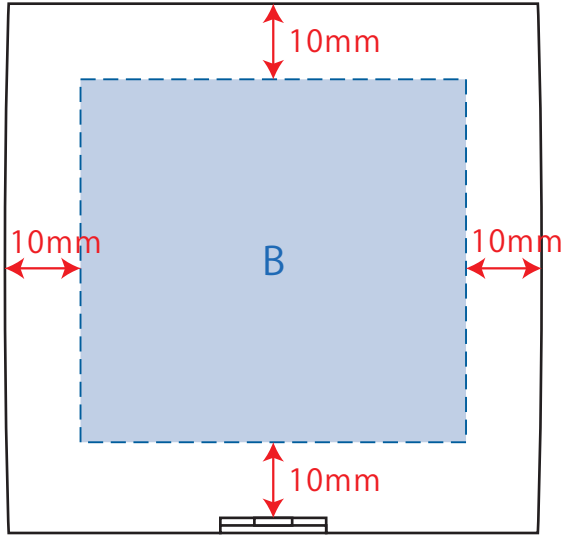


OPEN