■8cmディスクミラー（内径23mm 外径76mm）

刷り順	1/2
インクNo.	DIC○○

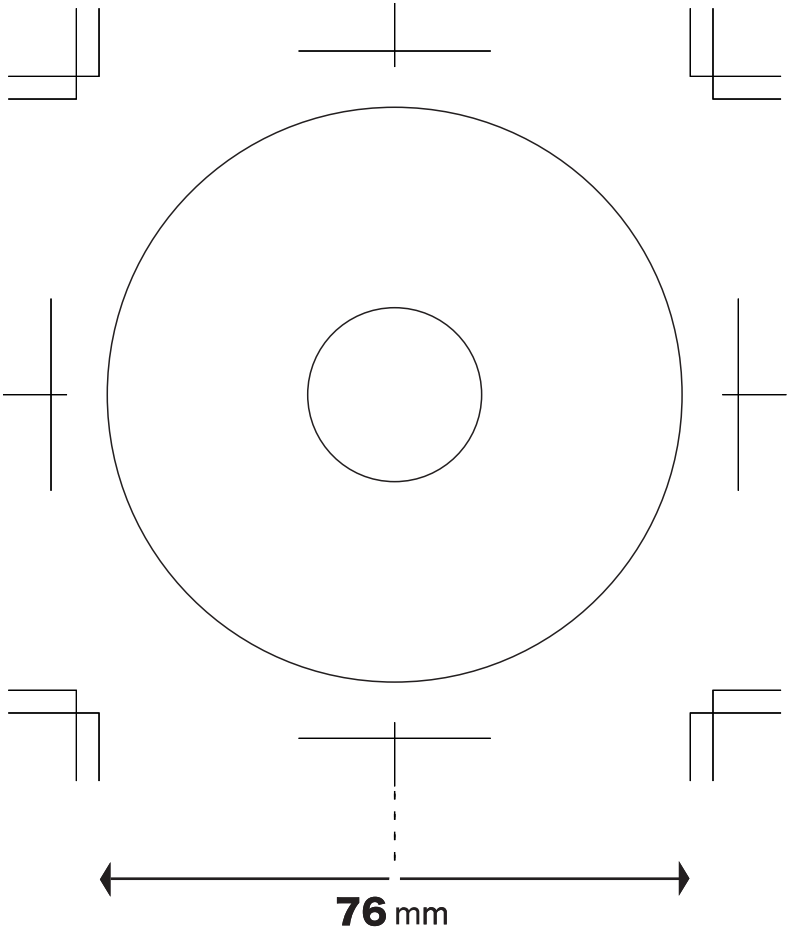

■8cmディスクミラー（内径23mm 外径76mm）

刷り順	2/2
インクNo.	DIC○○

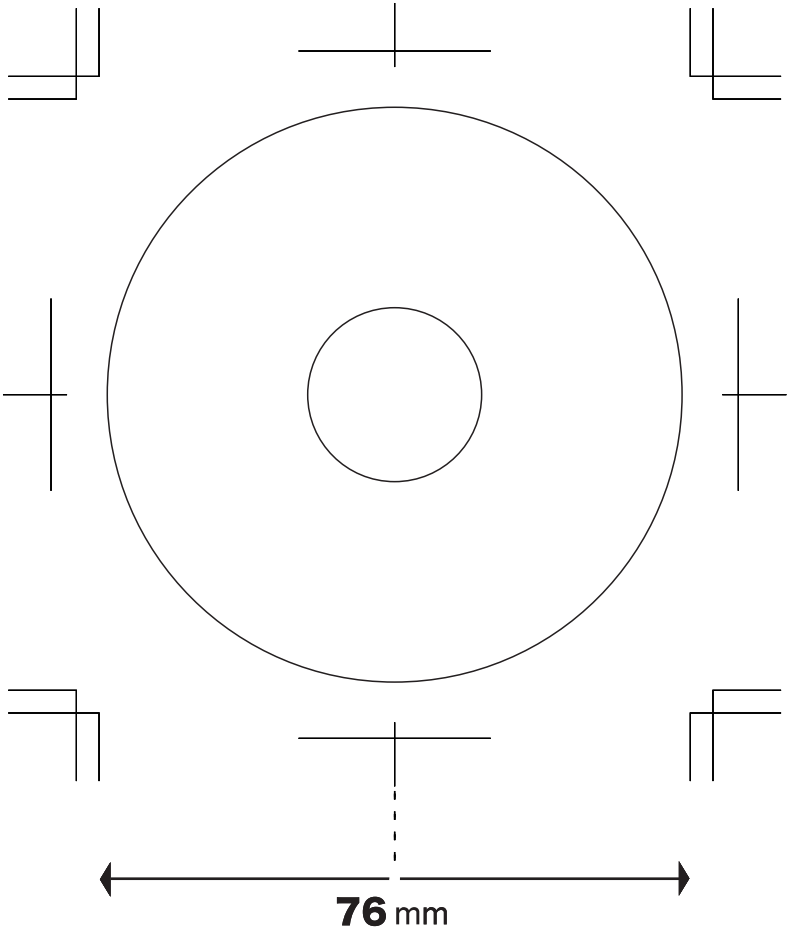

インキリスト

5	PINK	
9	CREAM	
16	BLUE	
19	BLUE	
D-21	BLUE	
23	PINK	
28C	PINK	
29	PINK	
39	GREEN	
50	PINK	
60	GREEN	
66	BLUE	
68	BLUE	
70	BLUE	
75	PINK	
76D	PINK	
78	RED	
81	ORANGE	
88	GREEN	
92	GREEN	
94	GREEN	
95	GREEN	
96	BLUE	
102	BLUE	
106	VIOLET	
107	VIOLET	
111	MAGENTA	
114	RED	
118	RED	
121	ORANGE	
122	YELLOW	
123	YELLOW	
125	YELLOW	
126	YELLOW	
130	GREEN	
131	GREEN	
132	GREEN	
135	BLUE	
137	BLUE	
138	BLUE	
140	BLUE	
141	BLUE	
142	BLUE	
143	BLUE	
144	VIOLET	
145	VIOLET	
146	VIOLET	
154	MAGENTA	
155	MAGENTA	
156	RED	
157	MAGENTA	
158	RED	
159	ORANGE	
160	ORANGE	
161	ORANGE	
162	ORANGE	
163	ORANGE	
D-164	ORANGE	
166	YELLOW	
171	GREEN	
174	GREEN	
D-175	GREEN	
180	BLUE	
182	BLUE	
183	BLUE	
184	BLUE	
D-185	VIOLET	
186	VIOLET	
188	VIOLET	
189	VIOLET	
194	MAGENTA	
197CG	RED	
D-197	RED	
198	RED	
199	BROWN	
202	BROWN	
D-212	GREEN	
D-213	GREEN	
D-215	GREEN	
218	BLUE	
220	BLUE	
222	BLUE	
223	BLUE	
226	VIOLET	
232	MAGENTA	
D-234	MAGENTA	
235	BROWN	
236	BROWN	
237	BROWN	
242	BROWN	
246	GREEN	
249	GREEN	
D-251	GREEN	
255	BLUE	
262	PINK	
283	MAGENTA	
297	MAGENTA	
299	MAGENTA	
300	BROWN	
305	BROWN	
309	BROWN	
327	BROWN	
332	BROWN	
334	BROWN	
339	BROWN	
359	GREEN	
370	GREEN	
378	GREEN	
389	GREEN	
408	GREEN	
409	BLUE	
412	BLUE	
433D	BLUE	
434	BLUE	
435	BLUE	
455	VIOLET	
492	VIOLET	
513	GRAY	
519	BROWN	
D-546	GRAY	
548	GRAY	
554	GRAY	
563	MAGENTA	
566	ORANGE	
567	YELLOW	
568	YELLOW	
571	YELLOW	
D-572	GREEN	
579	BLUE	
582	BLACK	
582M	BLACK	
583	WHITE	
584	PINK	
584B	PINK	
D-591	GREEN	
592	PINK	
618	SILVER	
619	GOLD	
620	GOLD	
621	SILVER	
636D	ORANGE	
640	BLUE	
641	BLUE	
653	GRAY	
654	GRAY	
705	PINK	
725	RED	
2010	PINK	
2059	CREAM	
2180	BLUE	
2242	BROWN	
2243	BROWN	
2269	BROWN	
2315	BROWN	
D-2495	RED	
2496	RED	
2498	RED	
4000	GRAY	
C164	WHITE	
C300	CREAM	
C308	GOLD	
C309	SILVER	
C62	BROWN	
CR2VARNI	透明ｸﾘｱ	
MAT2	透明ｸﾘｱ	
F 101	RED	
F26	WHITE	
F27D	WHITE	
U127	WHITE	
F41	BLUE	
F43	BLUE	
MAT	透明ｸﾘｱ	
OP2A	ﾊﾟｰﾙﾎﾜｲﾄ 透明	
P122	YELLOW	
P186	RED	
P350	GREEN	
P439	BROWN	
P442	GRAY	
P540	BLUE	
P7532	BROWN	
P802	GREEN 蛍光	
P806	PINK 蛍光	
P806-2X	PINK 蛍光	
P8203	ﾒﾀﾘｯｸﾌﾞﾙｰ	
SD26ピンク	PINK 透明	
SDブルー	BLUE 透明	
SDブラック	GRAY 透明	
SDCグレー	GRAY 透明	
SDクリア	SILVER 透明	
SDゴールド	GOLD 透明	
SDグリーン	GREEN 透明	
SDラベンダー	LAVENDAEI 透明	
SDレッド	RED 透明	
SDバイオレット	VIOLET 透明	
SDイエロー	YELLOW 透明	
SM60A	GREEN 透明	
SP1	GREEN 透明	
T 16	BLUE 透明	
T 202	BROWN 透明	
T215	GREEN 透明	
T 566	ORANGE 透明	
TB05	BLACK 透明	
TB10	BLACK 透明	
TB15	BLACK 透明	
TC02	BLUE 透明	
TC05	BLUE 透明	
TC10	BLUE 透明	
TC15	BLUE 透明	
TF106	PINK 透明	
TG20	GOLD 透明	
TM05	MAGENTA 透明	
TM10	MAGENTA 透明	
TM15	MAGENTA 透明	
TO06	ORANGE 透明	
TP186	RED 透明	
TP286	BLUE 透明	
TP540	BLUE 透明	
TR55	RED 透明	
TV05	VIOLET 透明	
TV10	VIOLET 透明	
TY05	YELLOW 透明	
TY10	YELLOW 透明	
TY15	YELLOW 透明	
TY30	YELLOW 透明	
U119	BLUE	
V000S	透明ｸﾘｱ	
V620S	GOLD	

※ディスクに印刷したものと実際の色合いが違いますので、色合いにつきましてはあくまでも参考として下さい。